1 - APRESENTAÇÃO

A Nova Linha de Fogões Comerciais e Industriais à gás de Alta e Baixa Pressão, caracteriza-se pelo pioneirismo da **METALNOX** na aplicação de pintura eletrostática aos seus produtos, bem como agregam inovações como fundições especiais registros anatômicos. Fazem parte também da linha de fogões, os modelos desmontáveis que já se encontram disponíveis no seu Revendedor **METALNOX.** Abaixo segue a relação de modelos e suas principais características.

-FOGÕES EM ALTA PRESSÃO

SÉRIE ALPHA :

Grelha 31 x 31cm – Perfil 6,5cm – Queimadores (com vazão de 500g/h) - Tubo coletor de gás de Ø 3/4'',abraçadeiras em alumínio, pintura eletrostática.

SÉRIE BETHA:

Grelha 40 x 40cm – Perfil 6,5cm – Queimadores (com vazão de 1000g/h) - Tubo coletor de gás de Ø 1'',abraçadeiras em alumínio, pintura eletrostática

-FOGÕES EM BAIXA PRESSÃO

SÉRIE MILLENIUM BASIC:

Grelha 31 x 31cm – Perfil 6,5cm – Queimadores 1/2 a 1/2 (dupla chama com vazão de 450g/h e simples com vazão de 300g/h) – Tubo coletor de gás de Ø 3/4'',pintura eletrostática

SÉRIE MILLENIUM PLUS:

Grelha 31 x 31cm – Perfil 6,5cm – Queimadores 1/2 a 1/2 (duplas com vazão de 600g/h e simples com vazão de 300g/h) – Tubo coletor de gás de Ø 3/4'',pintura eletrostática

SÉRIE PRATA:

Grelha 32 x 32cm – Perfil 8cm – Queimadores 1/2 a 1/2 (duplos com vazão de 600g/h e dupla chama com vazão de 450g/h) – Tubo coletor de gás de Ø 1'',pintura eletrostática, estrutura reforçada

SÉRIE PLATINUM:

Grelha 42 x 42cm – Perfil 6,5cm – Queimadores 1/2 a 1/2 (duplos com vazão de 600g/h e simples com vazão de 300g/h ou todos os queimadores duplos) – Tubo coletor de gás de Ø 1'',pintura eletrostática, estrutura reforçada

SÉRIE OURO:

Grelha 42 x 42cm – Perfil 10cm – Queimadores 1/2 a 1/2 (duplos com vazão de 600g/h e dupla chama com vazão de 450g/h ou todos os queimadores duplos) – Tubo coletor de gás de Ø 1'', estrutura reforçada

SÉRIE TITANIUM:

Grelha 50 x 50cm – Perfil 10cm – Queimadores (duplos com vazão de 600g/h e super duplo com vazão de 900g/h) ou todos os queimadores duplos (vazão de 600g/h) ou todos os queimadores super duplos (vazão 900g/h) – Tubo coletor de gás de Ø 1'', estrutura super reforçada

SÉRIE DIAMANTE – Aço Inox 304 ou 430:

EXTRA: Grelha 32 x 32cm – Perfil 8cm – Queimadores 1/2 a 1/2 (duplos com vazão de 600g/h e dupla chama com vazão de 450g/h)– Tubo coletor de gás de Ø 1''

ULTRA: Grelha 42 x 42cm – Perfil 6,5cm – Queimadores 1/2 a 1/2 (duplos com vazão de 600g/h e simples com vazão de 300g/h ou todos os queimadores duplos) – Tubo coletor de gás de Ø 1''

PREMIUN: Grelha 42 x 42cm – Perfil 10cm – Queimadores 1/2 a 1/2 (duplos com vazão de 600g/h e dupla chama com vazão de 450g/h ou todos os queimadores duplos) – Tubo coletor de gás de Ø 1''

SUPER: Grelha 50 x 50cm – Perfil 10cm – Queimadores (duplos com vazão de 600g/h e super duplo com vazão de 900g/h) ou todos os queimadores duplos (vazão 600g/h) ou todos os queimadores super duplos (vazão de 900g/h– Tubo coletor de gás de Ø 1'' estrutura super reforçada

2 – INSTALAÇÃO:

Apresentamos apenas sugestões de instalação. Para melhores especificações, consulte as empresas distribuidoras de gás.

- Os fogões comerciais e industrias a gás de alta e baixa pressão METALNOX são produzidos originalmente para o uso de gás liquefeito de petróleo (GLP).

- O fogão deve ser instalado em lugar ventilado, porém, protegido de corrente de ar. Evitar lugares úmidos, como perto de refrigeradoras ou pias

- Os botijões devem ser instalados de acordo com as empresas distribuidoras e legislações municipais, estaduais e federais vigentes

- **Para fogões de baixa pressão, nunca esquecer de conectar a válvula de pressão (Click)**

- Manter uma pressão de 280mm C.A (Coluna d'água)

- Condutor de gás GLP – Da bateria de gás até a válvula reguladora devem ser utilizados tubos de aço preto Schedule 40 sem costura, nas dimensões que seguem

1 CONDUTOR DE GÁS GLP

FOGÃO	DIÂMETRO	COMP. MÁX.MANGUEIRA
2 BOCAS	3/8"	3m
4 e 6 BOCAS	1/2"	7,5m
8 ou mais BOCAS	3/4"	15m

Da válvula reguladora de pressão até a entrada de gás do fogão, podem ser utilizados mangueira metálica flexível ou tubo de aço preto Schedule 40 com diâmetro nominal de3/8".

2 ALIMENTAÇÃO

2 E 4 BOCAS	1 BOTIJÃO DE 13Kg
6 BOCA	2 BOTIJÃO DE 45Kg
8 ou mais BOCAS	4 BOTIJÃO DE 45Kg

O aparecimento de cascas de gelo na superfície externa dos botijões é sinal de insuficiência de carga de gás; portanto, deverar-se-á aumentar o número de botijões

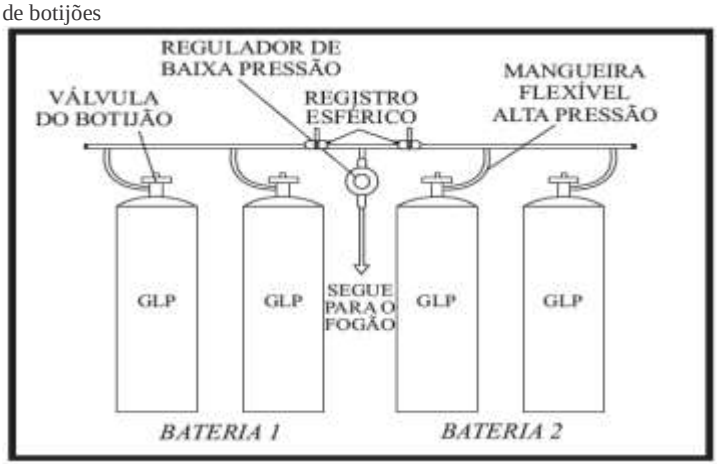

Sugestões para instalação de bateria de botijão de gás. Uma bateria operando e a outra de reserva, pronta para uso

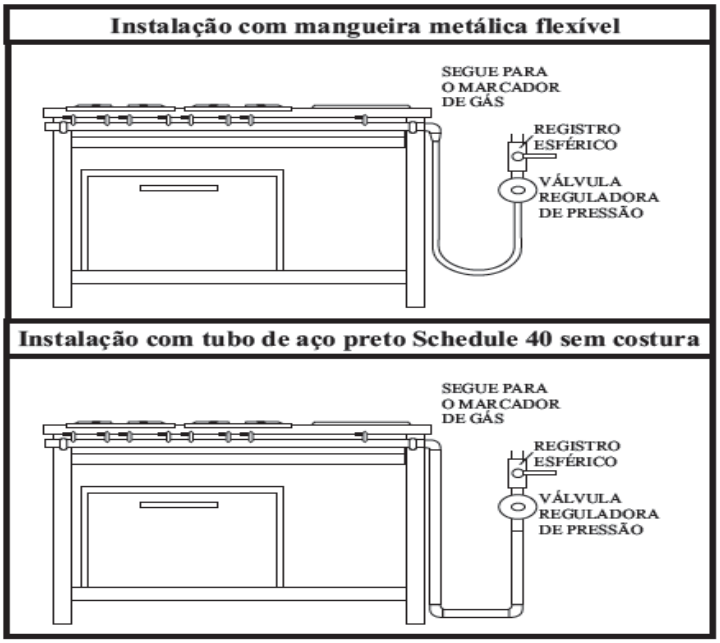

Neste Caso: fogão, tubulação e válvula, deverão estar fixos e imóveis

Logo após o término da instalação**,** teste as chamas, o fogão sai regulado da fábrica e preparado para uso. Porém, se ocorrer chama amarela (falta de ar na mistura) e a instalação estiver como indicada neste manual, um técnico deve ser chamado para determinar a origem do problema e solucioná-lo.

2.2 GÁS NATURAL FENOSA (GN)

- Os fogões comerciais e industrias **METALNOX** são fabricados para gás GLP (gás de botijão). Se a alimentação do fogão for feita com gás natural fenosa, isto deve ser informado no ato da compra

- O custo de mão-de-obra e peças necessárias para esta transformação são de responsabilidade do consumidor

- Os condutores de gás da entrada da rua até o fogão devem obedecer aos diâmetros conforme tabela 3, e deverão ser construídos com tubos de aço Schedule 40 sem costura, ou de acordo com as instruções das distribuidoras.

COMPONENTES BÁSICOS DO FOGÃO
Série Alpha / Betha / Milenium
Prata / Ouro / Titanium / Diamante

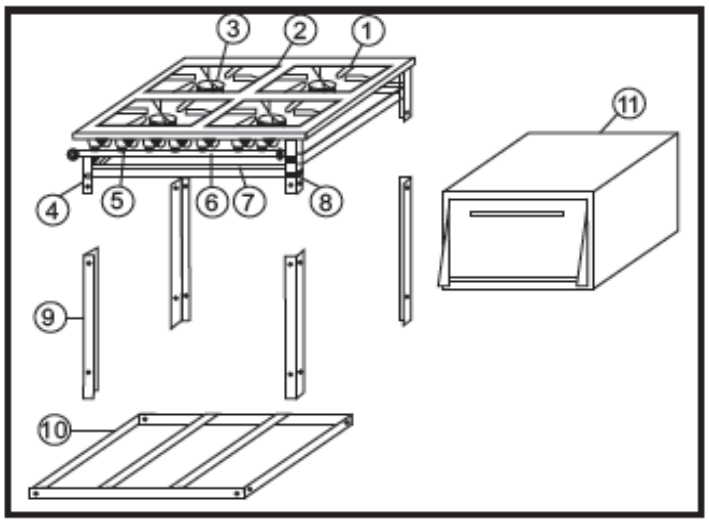

1 – Quadro	5 – Registros	9 – Pés removíveis
2 – Grelha	6 – Tubo coletor de gás	10 – Paneleiro
3 – Queimadores	7 – Bandeja	11 – Forno
4 – Pés Fixos	8 – Batente	(Opicional)

FOGÃO	DIÂMETRO
2 BOCAS	**1/2”**
4 e 6 BOCAS	**1”**
8 ou mais BOCAS	**1 1/2”**

3 – OPERAÇÃO

3.1 – DO FOGÃO

Utilize em seu fogão panelas de diâmetro apropriado que cubram totalmente as chamas, até no máximo de 40cm para grelha 31x31cm ou 32x32cm, 50cm para grelha 40x40cm e 60cm para grelha 50x50cm.

ATENÇÃO

Panelas maiores do que as recomendadas podem afetar a estrutura do fogão, pois as chamas dos queimadores se propagadas por baixo dos perfis tendem a empená-los e consequentemente afetar a resistência mecânica do fogão.

3.2 – DO FORNO

A distribuição do calor é uniforme, mas devem-se seguir algumas instruções básicas para tirar o máximo de proveito do forno.

- Antes de colocar qualquer alimento para assar, faça um pré-aquecimento em chama máxima durante aproximadamente 15 minutos.
- Durante o assado, reveze as assadeiras, passando-as de cima para baixo e vice-versa, também girando-as no interior do forno, afim de se obter pontos de assados iguais para ambas.

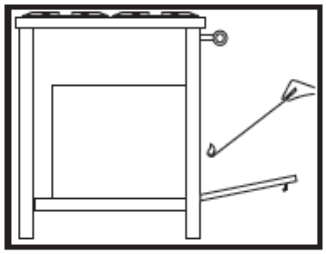

Para o acendimento do forno do fogão deve-se usar uma vareta de madeira de aproximadamente 30cm, conforme a figura.Este procedimento de seguranças é importante para que se evite acidentes, pois ao se abrir o registro de gás cria-se automaticamente uma câmara de combustão no interior do forno.

4 – LIMPEZA GERAL DO FOGÃO

- Retire os espalhadores e grelhas, limpe-os com pano umedecido em água e sabão. Não deixá-los de molho em detergente, limão, vinagre ou outros líquidos agressivos. **Nunca limpar essas peças ainda quentes**
- Nas superfícies pintadas, limpe com um pano úmido e sabão neutro.
- Não utilize esponjas de aço
- Enxugue todas as partes depois da lavagem geral, principalmente queimadores e espalhadores, deixando escorrer bem a água.
- Muito cuidado quando estiver limpando o quadro sem os queimadores e grelhas, não deixe cair fiapos ou detritos sobre os injetores evitando com isso a obstrução do furo de injeção de gás
- Evitar ao máximo a entrada de água dentro dos queimadores maiores, menores e tubos.

ATENÇÃO:

AO FAZER A LIMPEZA DOS ESPALHADORES DOS QUEIMADORES, TENHA O MÁXIMO DE ATENÇÃO AO DESMONTÁ-LOS E COLOCALOS EM FUNCIONAMENTO, POIS A TROCA DOS QUEIMADORES E ESPALHADORES DE POSIÇÃO AFETA DIRETAMENTE A REGULAGEM DO FOGÃO.

5 – INSTRUÇÕES IMPORTANTES

5.1 – VERIFICAÇÃO DE VAZAMENTO

Logo após o término da instalação, deve-se abrir a válvula reguladora, permitindo que o gás circule pela tubulação, e com o auxílio de um pincel, aplicar espuma e sabão em todas as conexões, verificando possíveis vazamentos.

Nunca utilize fogo !

5.2 – TUBOS

Os diâmetros dos tubos indicados nas tabelas acima são normais, comercialmente usados. Também podem ser utilizadas mangueiras metálicas flexíveis para ligação da entrada do fogão, obedecendo as tabelas acima.

FOGÕES COMERCIAS E INDUSTRIAS DE ALTA PRESSÃO.

Os Fogões de Alta Pressão são embalados em caixas apropriadas para um transporte seguro e de fácil manuseio. Como todos os produtos da **METALNOX,** a qualidade e funcionamento dos fogões, são testados na fábrica antes de serem embalados e ganhar a etiqueta de qualidade e identificação, numerada.

O projeto do fogão foi desenvolvido para facilitar a montagem e ao mesmo tempo garantir a segurança na sua operação diária.

AS PEÇAS QUE O ACOMPANHAM SÃO:

- Um monobloco contendo queimadores, grelhas e tubo coletor de gás pronto para funcionar
- Pés e paneleiro com furos para colocação de parafusos. Ver desenho no item 2.
- Parafusos, porcas e arruelas de pressão.

MONTAGEM DO FOGÃO DE ALTA PRESSÃO

1 – Desembalar os componentes da caixa de papelão.
2 – Montar os pés do fogão aparafusando-os no paneleiro
3 – Utilize sempre as arruelas de pressão.
4 – Colocar o monobloco do fogão na estrutura montada acima, encaixando-o até os batentes.
5 – Aparafusar os pés na base do monobloco.
6 – De um aperto final em todos os parafusos a fim de conseguir a maior rigidez de toda a estrutura

Recomendamos seguir as instruções de Instalação, Operação e Limpeza do fogão descrito nos capítulos:
2 – INSTALAÇÃO
3- OPERAÇÃO
4 - LIMPEZA e MANUTENÇÃO